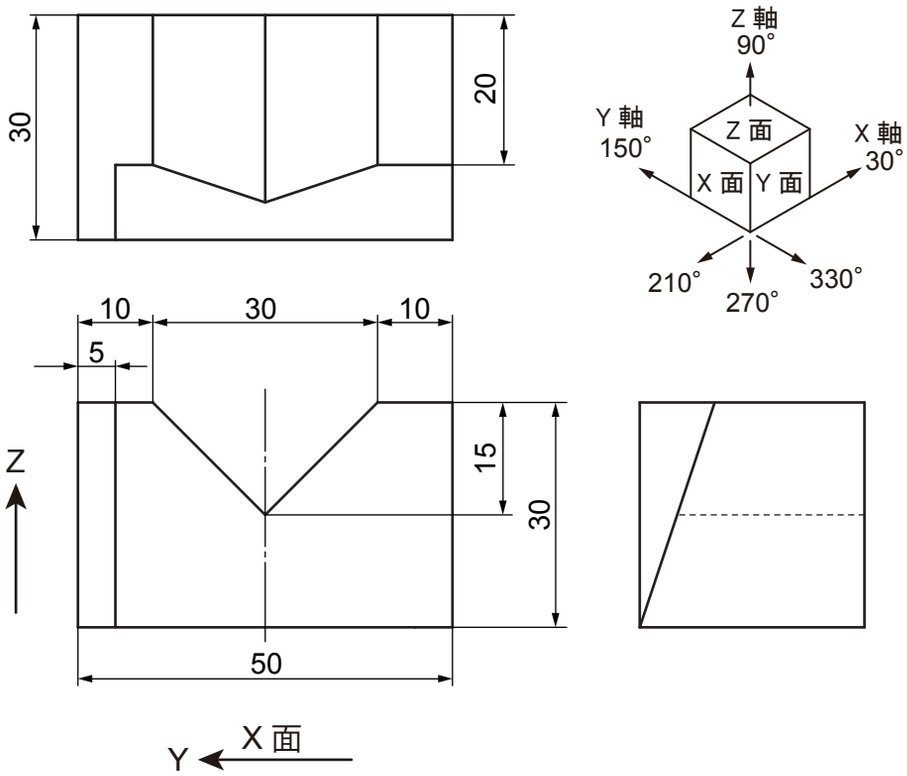
30
20
Z 軸
90°
Y 軸
150°
X 軸
30°
Z 面
X 面
Y 面
210°
270°
330°
10
30
10
5
15
30
Z
50
Y
X 面