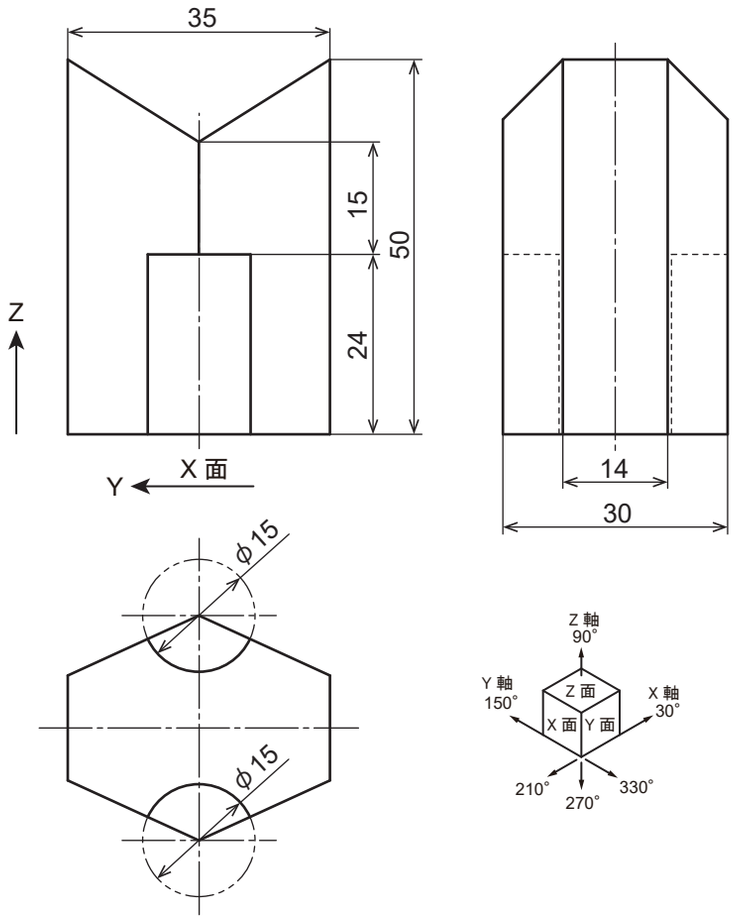
35
15
50
24
Z
Y
X 面
14
30
φ15
φ15
Z 軸
90°
Y 軸
150°
X 軸
30°
Z 面
X 面
Y 面
210°
270°
330°