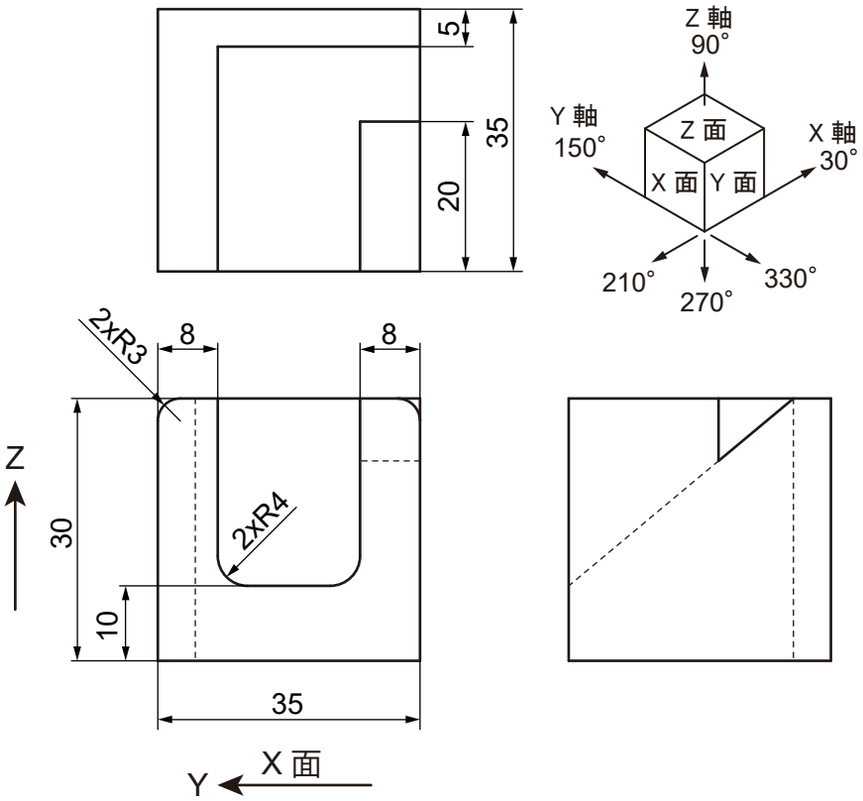
5
35
20
Z 軸
90°
Y 軸
150°
X 軸
30°
Z 面
X 面
Y 面
210°
270°
330°
2xR3
8
8
Z
30
2xR4
10
35
Y
X 面