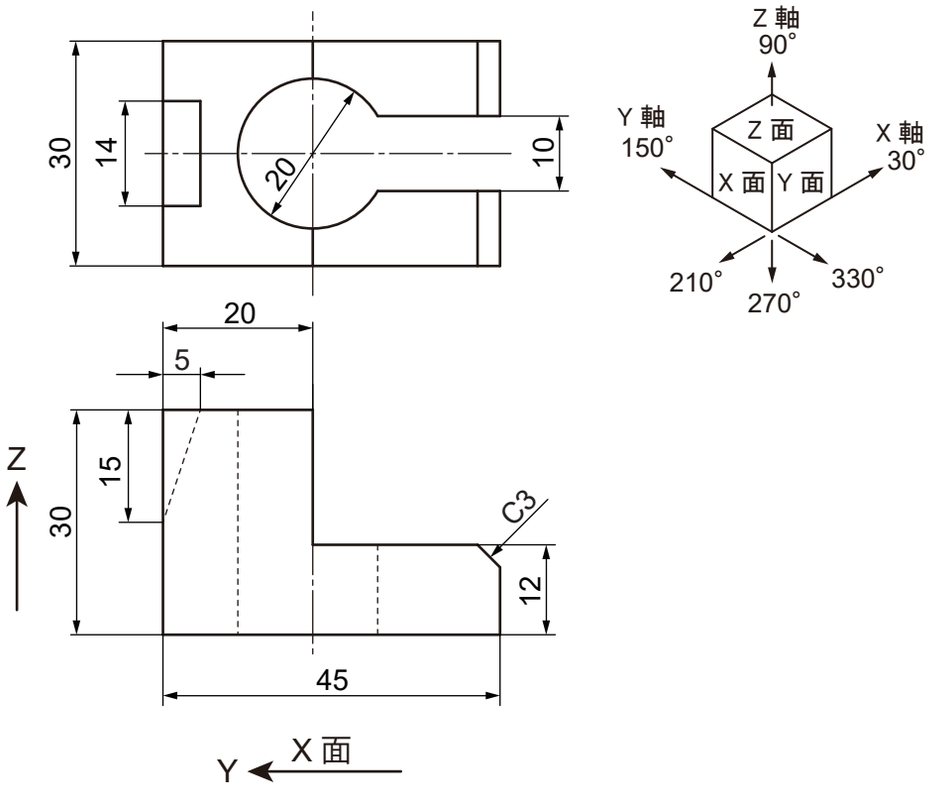
30
14
20
10
Z 軸
90°
Y 軸
150°
X 軸
30°
Z 面
X 面
Y 面
210°
270°
330°
20
5
Z
15
30
C3
12
45
Y
X 面