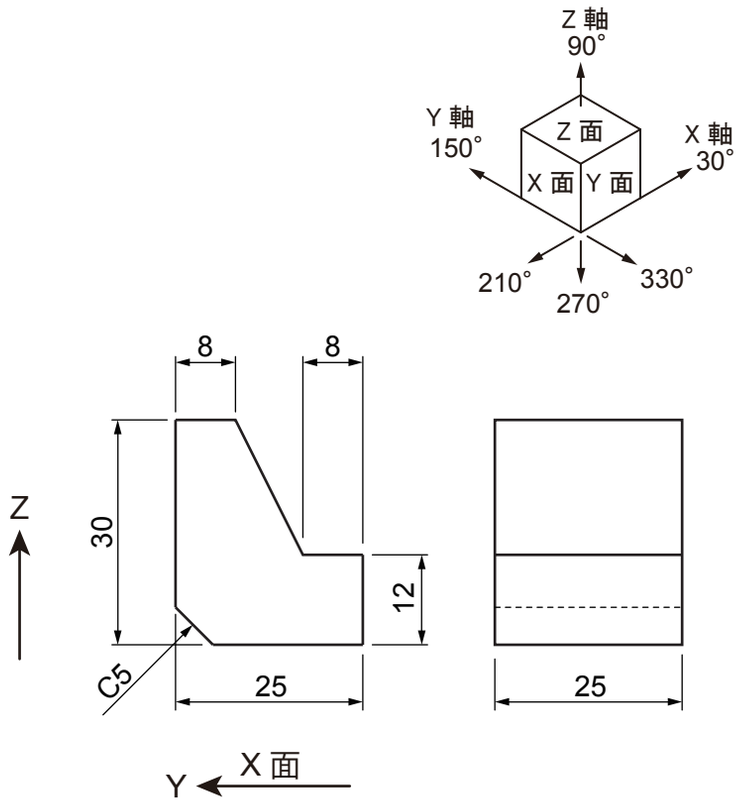
Z 軸
90°
Y 軸
150°
X 軸
30°
Z 面
X 面
Y 面
210°
270°
330°
8
8
Z
30
12
C5
25
25
Y
X 面