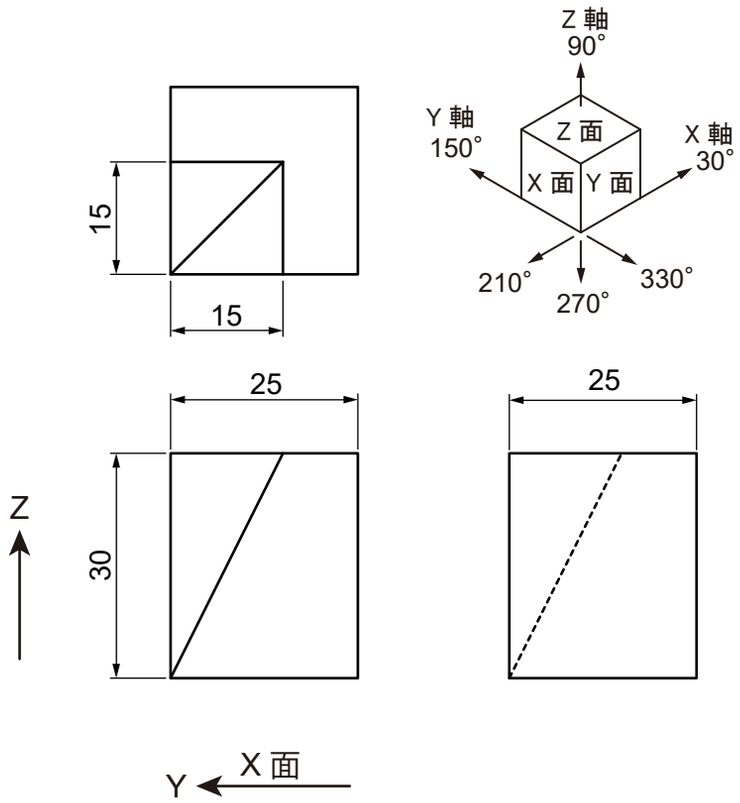
Z 軸
90°
Y 軸
150°
X 軸
30°
Z 面
X 面
Y 面
210°
270°
330°
15
15
25
25
30
Z
Y
X 面