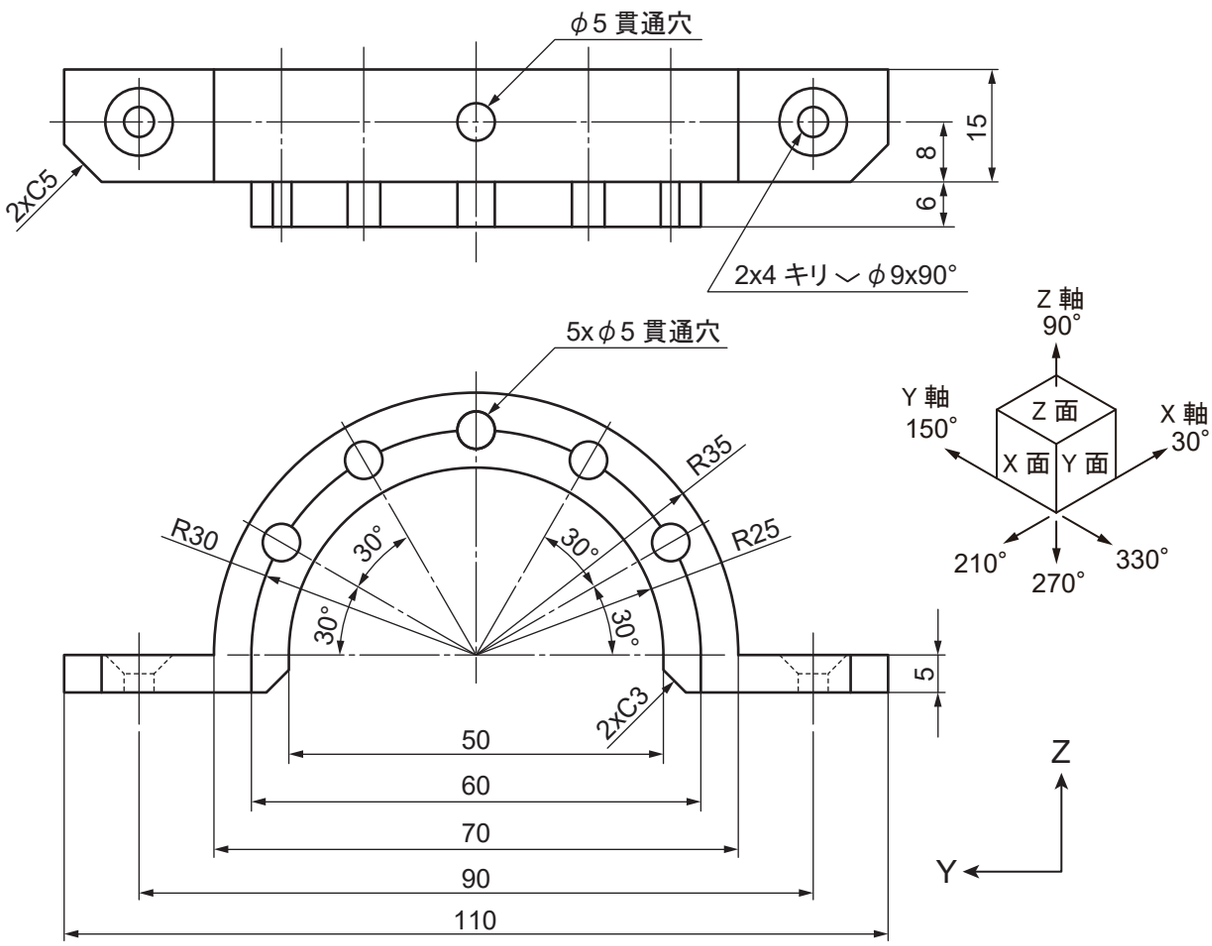
φ5 貫通穴
2xC5
15
8
6
2x4 キリ ⌵ φ9x90°
5xφ5 貫通穴
R35
R30
R25
30°
30°
30°
30°
2xC3
5
50
60
70
90
110
Z 軸
90°
Y 軸
150°
X 軸
30°
Z 面
X 面
Y 面
210°
270°
330°
Z
Y