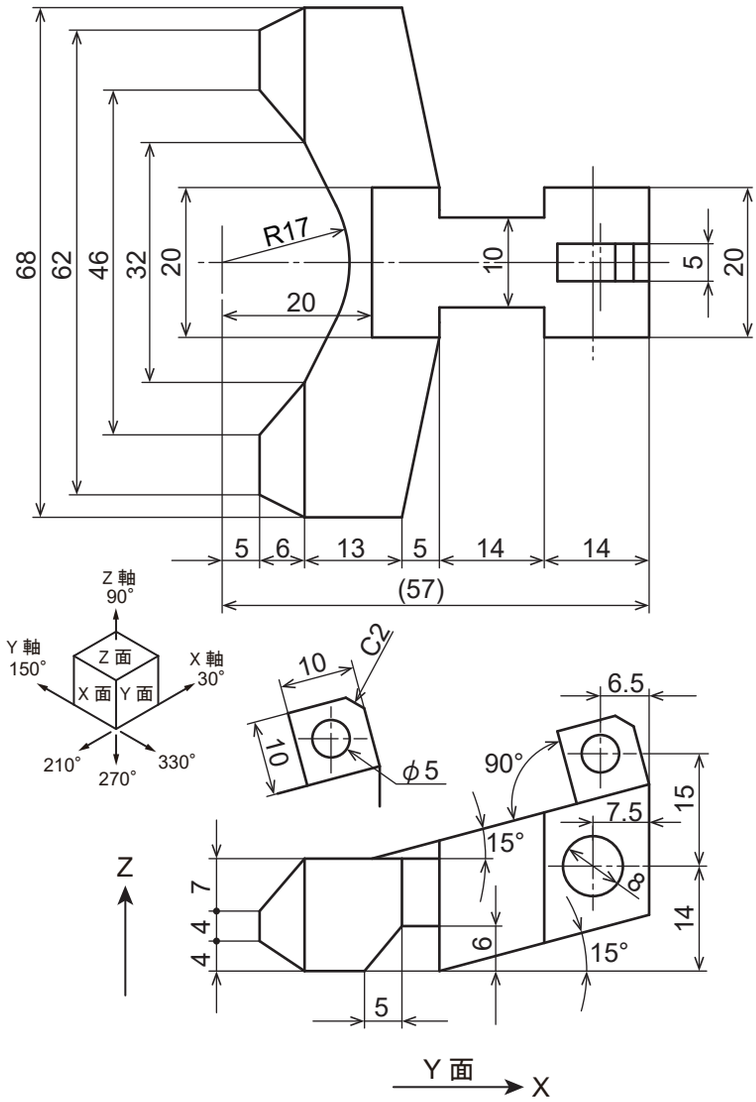
68
62
46
32
20
R17
20
10
5
20
5
6
13
5
14
14
(57)
Z 軸
90°
Y 軸
150°
X 軸
30°
Z 面
X 面
Y 面
210°
270°
330°
10
C2
10
φ5
6.5
90°
15
7.5
15°
8
14
15°
Z
7
4
4
6
5
Y 面
X