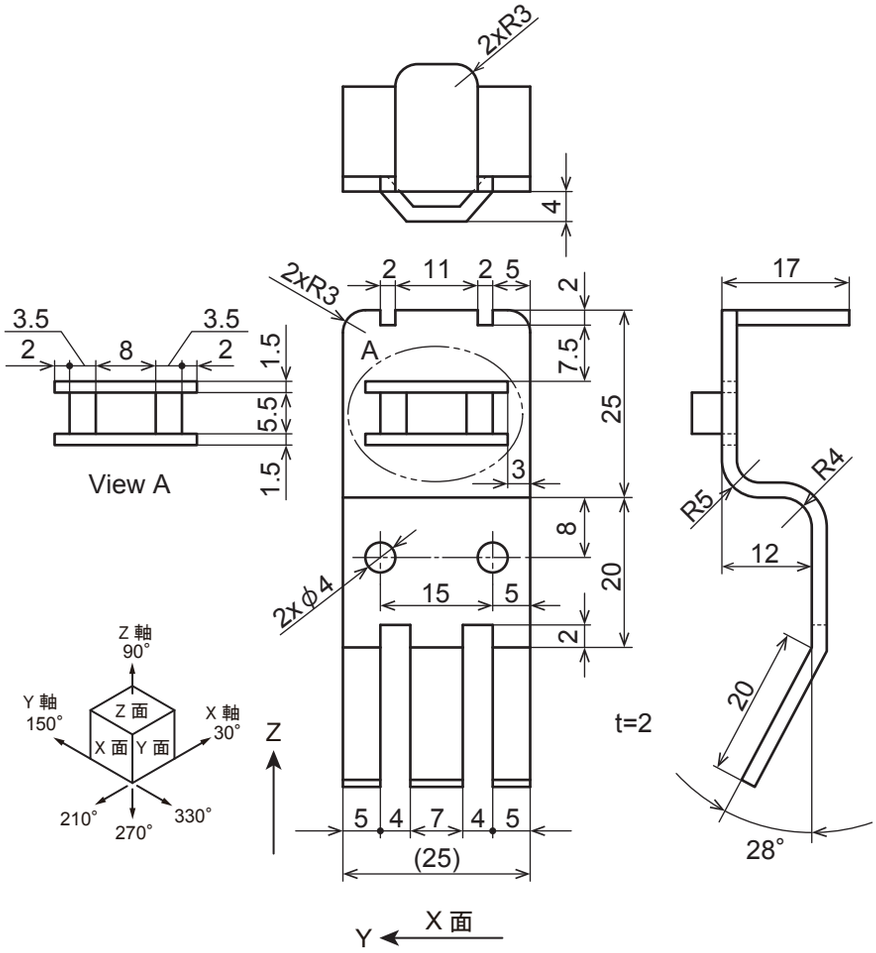
2xR3
4
2xR3
2
11
2
5
2
17
3.5
3.5
2
8
2
1.5
5.5
1.5
View A
A
7.5
25
3
8
20
2
2xφ4
15
5
R5
R4
12
20
t=2
28°
Z 軸
90°
Y 軸
150°
Z 面
X 軸
30°
X 面
Y 面
210°
270°
330°
Z
5
4
7
4
5
(25)
Y
X 面