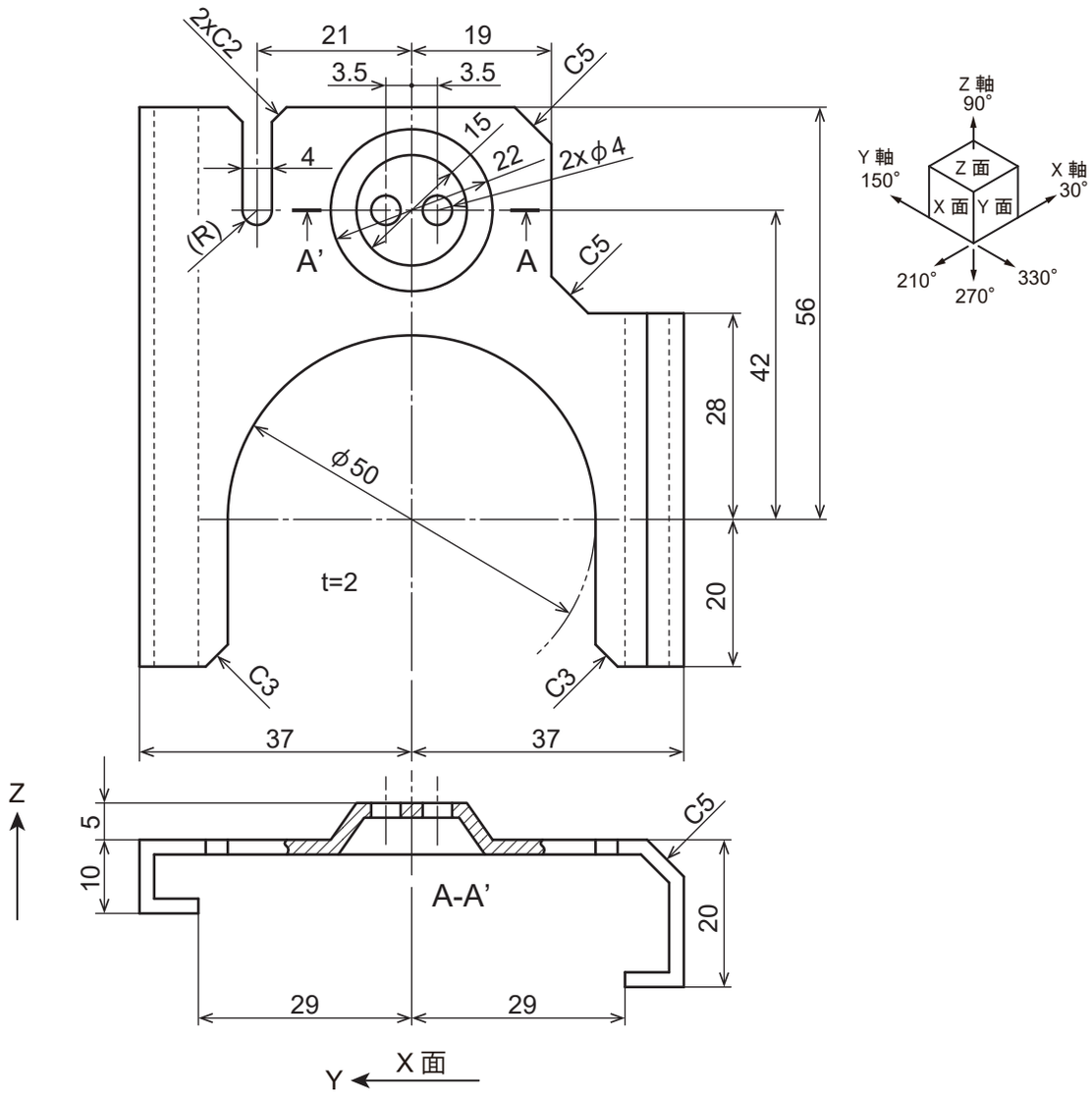
2xC2
21
19
3.5
3.5
C5
15
22
2xφ4
4
(R)
A'
A
C5
56
42
28
φ50
t=2
20
C3
C3
37
37
Z 軸
90°
Y 軸
150°
Z 面
X 軸
30°
X 面
Y 面
210°
270°
330°
Z
5
10
C5
A-A'
20
29
29
Y
X 面